Passmaß	Abmaße
60 g6	-0,01 / -0,03
57 h12	0 / -0,30
2,15 H13	+0,14 / 0

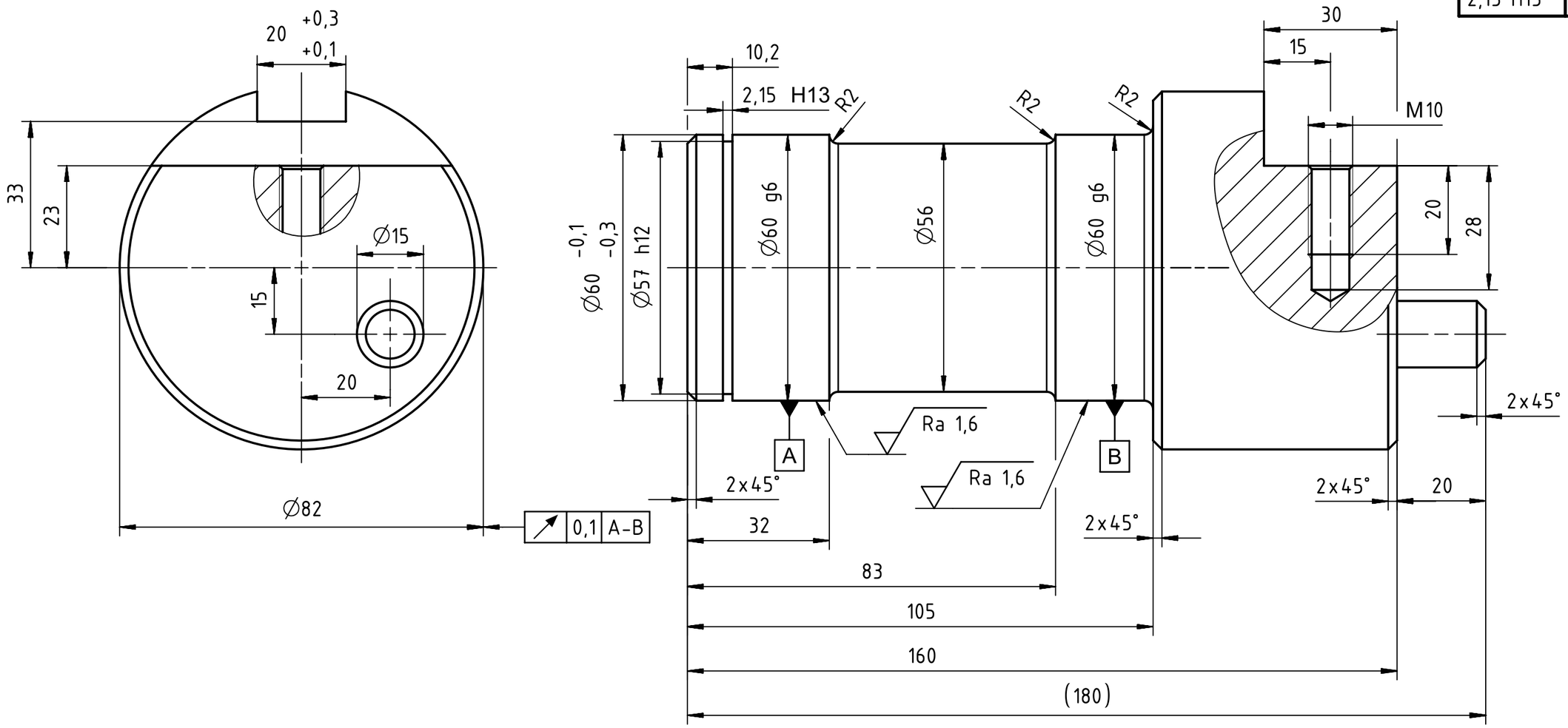

Ra 6,3 (Ra 1,6)

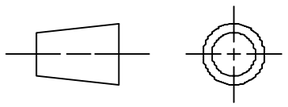

				Allgemeintoleranz ISO 2768 - mK	Oberfläche ISO 13715	Maßstab 1 : 1
						Rd 90 x 165 1.0050 (E295)
					Datum	Name
				Bearb.	11.03.2019	Hornoff
				Gepr.		
				Norm		
				HTW Dresden		Welle
						Uebung 1 NX Einführung
						Format A3
						1001 - 00 - 01
						Blatt 1
						1 Bl.
Zust.	Änderung	Datum	Name	Dateiname: Welle_DFT		